ҚАЗАҚСТАН РЕСПУБЛИКАСЫНЫҢ
ӘДІЛЕТ МИНИСТРЛІГІ

АЛМАТЫ ҚАЛАСЫ ӘДІЛЕТ
ДЕПАРТАМЕНТІ

МИНИСТЕРСТВО ЮСТИЦИИ
РЕСПУБЛИКИ КАЗАХСТАН

ДЕПАРТАМЕНТ ЮСТИЦИИ ГОРОДА
АЛМАТЫ

МЕНШІК ИЕСІ (ҚҰҚЫҚ ИЕСІ) ТУРАЛЫ МӘЛІМЕТТЕР
СВЕДЕНИЯ О СОБСТВЕННИКЕ (ПРАВООБЛАДАТЕЛЕ)

№ 10/20.38/1625 21.05.2010 ж/г

Кадастр нөмері/Кадастровый номер: 20:312:061:036:121 (ЗУ - 20:312:061:0036)

Жылжымайтын мүлік объектінің мекен-жайы
Адрес объекта недвижимости: г. Алматы, р-н Ауэзовский, мкр. Дубок-2 /Таугуль/, д. 121

Меншік иесі (құқық иесі) Собственник (правообладатель)	Құқықтарда болу негіздемесі/Основание возникновение права
Мухаметкалиева Бахытгуль Шайхановна, 19.02.1966 г.р.	Договор купли - продажи (№ 1/7-2938 от 05.05.2010г.) - Дата регистрации: 14.05.2010 16:28:55

Департаменті бастығының орынбасары
Зам. начальника Департамента — Султанхан Ш.А.
(қолы/подпись) М.П. (тегі/фамилия, аты/имя, әкесінің аты/отчество)

Бөлім бастығы
Начальник отдела — Мейіржан А.М
(қолы/подпись) М.П. (тегі/фамилия, аты/имя, әкесінің аты/отчество)

Орындаушы
Исполнитель — Ахметова К.Ж.
(қолы/подпись) (тегі/фамилия, аты/имя, әкесінің аты/отчество)

Номер заказа 10/20.38/1625

ЖЕР УЧАСКЕСІНЕ ЖЕКЕ МЕНШІК
ҚҰҚЫҒЫН БЕРЕТІН

АКТ

НА ПРАВО ЧАСТНОЙ СОБСТВЕННОСТИ
НА ЗЕМЕЛЬНЫЙ УЧАСТОК

№ 0026120

Жер учаскесінің кадастрлық нөмірі: **20-312-061-036**
Жер учаскесіне жеке меншік құқығы
Жер учаскесінің алаңы: **0.1149 га**
Жердің санаты: **елді мекендердің жерлері**
Жер учаскесін нысаналы тағайындау: **тұрғын үйді пайдалану және қызмет көрсету үшін**
Жер учаскесін пайдаланудағы шектеулер мен ауыртпалықтар: **инженерлік жүйелерді жөндеу және техникалық қызмет көрсету үшін өтуді қамтамасыз етсін**
Жер учаскесінің бөлінуі: **бөлінбейді**

Кадастровый номер земельного участка: **20-312-061-036**
Право частной собственности на земельный участок
Площадь земельного участка: **0.1149 га**
Категория земель: **земли населенных пунктов**
Целевое назначение земельного участка: **для эксплуатации и обслуживания жилого дома**
Ограничения в использовании и обременения земельного участка:
обеспечить доступ для технического обслуживания и ремонта инженерных сетей
Делимость земельного участка: **неделимый**

№ 0026120

Жер учаскесінің ЖОСПАРЫ
ПЛАН земельного участка

Учаскенің орналасқан жері: **Әуезов ауданы, "Дубок-2" шағынауданы, 121 телім**

Местоположение участка: **микрорайон "Дубок-2", участок 121, Ауэзовский район**

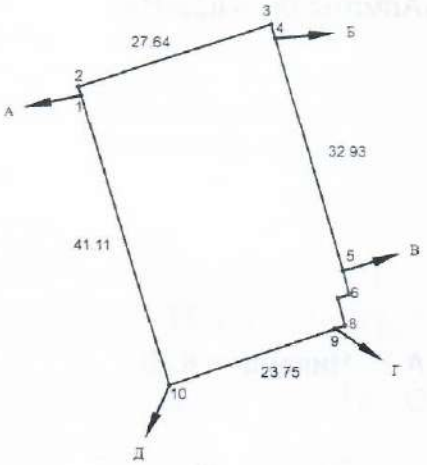

Бұрыстар нүктелері № № поворот-ных точек	Сызықтардың өлшемі Меры линий, метр
1-2	1.26
3-4	1.99
5-6	3.23
6-7	1.71
7-8	3.83
8-9	1.58

Шектесу учаскелерінің кадастрлық нөмірлері (жер санаттары)
А-дан Б-ға дейін- өтетін жол
Б-дан В-ға дейін- 20-312-061-007
В-дан Г-ға дейін- 20-312-061-214
Г-дан Д-ға дейін- 20-312-061-526
Д-дан А-ға дейін- 20-312-061-021

Кадастровые номера (категории земель) смежных участков
От А-до Б- проезд
От Б-до В-20-312-061-007
От В-до Г-20-312-061-214
От Г-до Д-20-312-061-526
От Д-до А-20-312-061-021

МАСШТАБ 1 : 1000

жоспар шегіндегі бөтен жер учаскелері
посторонние земельные участки
в границах плана

Жоспардағы № № на плане	Жоспар шегіндегі бөтен жер учаскелерінің кадастрлық нөмірлері Кадастровые номера посторонних земельных участков в границах плана	Алаңы, га Площадь, га

Осы акт «АлматықалжерҒӨО» МЕК-да жасалды
Настоящий акт изготовлен ДГП «АлматыгорНПЦзем»

М.О
М.П

Директор

_____ А.Ә. А.Т. **Чиканаев К.Ш.**
(қолы/подпись) Ф.И.О

"24" августы 20 10 ж.

Осы актіні беру туралы жазба жер учаскесіне меншік құқығын, жер пайдалану құқығын беретін актілер жазылатын кітапта № 21213 болып жазылды

Қосымша: жоқ

Запись о выдаче настоящего акта произведена в книге записей актов на право собственника на земельный участок, право землепользования за № 21213

Приложение: нет

М.О
М.П

Алматы қаласының жер қатынастары басқармасының бастығы
Начальник управления земельных отношений города Алматы

_____ А.Ә.А.Т. **Кашкимбаев К.К.**
(қолы/подпись) Ф.И.О

"24" августы 20 10 ж.

Шектесулерді сипаттау жөніндегі ақпарат жер учаскесіне сәйкестендіру құжатын дайындаған сәтте күшінде
Описание смежеств действительно на момент изготовления идентификационного документа на земельный участок

Әділет министірлігі
Тіркеу қызметі комитеті
"Алматы қ. Бойынша Жылжымайтын мүлік жөніндегі орталық"
республикалық мемлекеттік кәсіпорны

Министерство юстиции
Комитет регистрационной службы
Республиканское государственное предприятие"Центр по недвижимости по г. Алматы"

Республикасы **Республика**	КАЗАХСТАН
Қаласы (кенті, т.б.) **Город (поселок и др.)**	АЛМАТЫ.
Ауданы **Район**	АУЭЗОВСКИЙ
Орамы **Квартал**	п. ТАУГУЛЬ.
Түгендеу нөмірі **Инвентарный номер**	6/60791
Тізілім нөмірі **Реестровый номер**	
Кадастрлық нөмірі **Каластровый номер**	20÷312÷061÷036

ЖЕКЕ МЕНШІК ТҰРҒЫН ҮЙ КОРЫНДАҒЫ ТҰРҒЫН ҮЙДІҢ

ТЕХНИКАЛЫҚ ТӨЛҚҰЖАТЫ

ТЕХНИЧЕСКИЙ ПАСПОРТ

НА ЖИЛОЙ ДОМ ИНДИВИДУАЛЬНОГО ЖИЛИЩНОГО ФОНДА

Мекен-жайы:
Адрес: м-н. Дубок-2 121

Үйдің меншік иесінің аты-жөні Фамилия, имя, отчество собственника дома	Меншік құқығын дәлелдейтін құжаттар Документы, подтверждающие право собственности
ТЮТЮКОВА Мольдир Алтаевна	АКТ НА ПС НАЗУ №0232573 от 11.11.03 г. Договор купли от 10.10.03 г. р.№ 1-1515

Техникалық толқұжаттың тізілген күні
Технический паспорт составлен
10 10 2003 ж.г.

Орындаушы
Исполнитель Колдасов

Бөлім меңгерушісі
Нач. отдела Шаптиев

Алматы қаласы бойынша Жылжымайтын мүлік жөніндегі орталығының директоры:

Директор Центра по недвижимости города Алматы

П Л А Н м 1 : 500

РАСПОЛОЖЕНИЯ ПОСТРОЕК НА ЗЕМЕЛЬНОМ УЧАСТКЕ

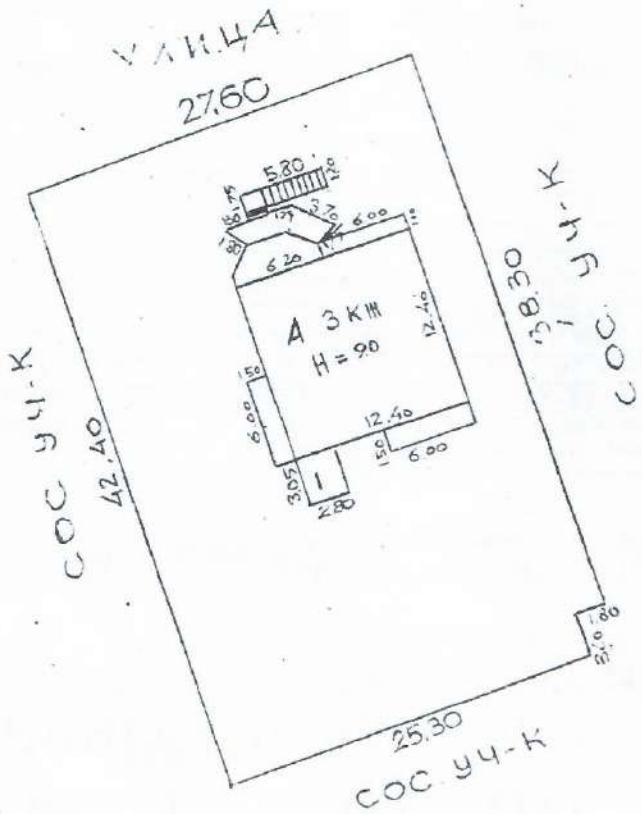

ПЛОЩАДЬ И РАЗМЕРЫ ЗЕМЕЛЬНОГО УЧАСТКА СМОТРИ ГОСУДАРСТВЕНЫЙ АКТ, ВЫДАННЫЙ ГОРКОМИТЕТОМ ПО ЗЕМЕЛЬНЫМ ОТНОШЕНИЯМ

ПЛАН СТРОЕНИЯ 1:200

1 - ЭТАЖ

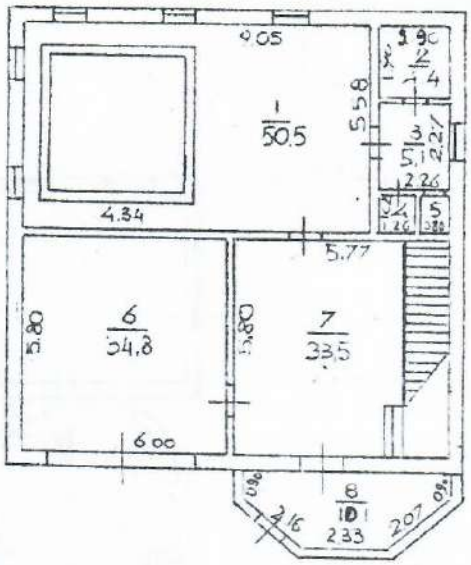

2 - ЭТАЖ

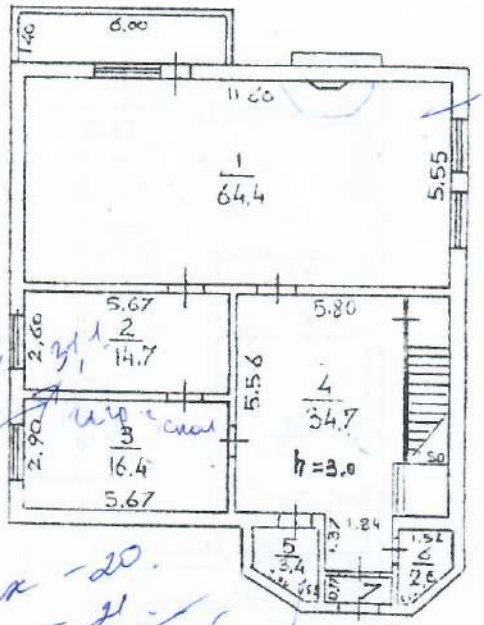

2 этаж

1 этаж

31,1

3 этаж - 20.
2 этаж - 21
45 квтч - ↳ сту.

31,1

ХАРАКТЕРИСТИКА ПОМЕЩЕНИЙ

N помещений	Назначение помещений	Кол-во жилых комнат	Общая площадь м²	В том числе		N помещений	Назначение помещений	Кол-во жилых комнат	Общая площадь м²	В том числе	
				жилая	вспомогательная					жилая	вспомогательная
1	2	3	4	5	6	1	2	3	4	5	6
Всего		5	415.4	144.7	270.7	2 этаж		2	137.6	79.1	58.5
1 этаж			140.5		140.5	1	жилая		64.4	64.4	
						2	гостиная		14.7	14.7	
1	бассейн		50.5		50.5	3	кухня		16.4		16.4
2	парная		4.4		4.4	4	прихожая		34.7		34.7
3	коридор		5.1		5.1	5	санузел		3.4		3.4
4	туалет		1.3		1.3	6	балкон		2.6		2.6
5	душевая		0,8		0,8	7	тамбур		1.4		1.4
6	гараж		34,8		34,8						
7	коридор		33,5		33,5						
8	тамбур		10.1		10.1						

ПЛАН СТРОЕНИЯ 1:200

3 - ЭТАЖ

МАНСАРДА

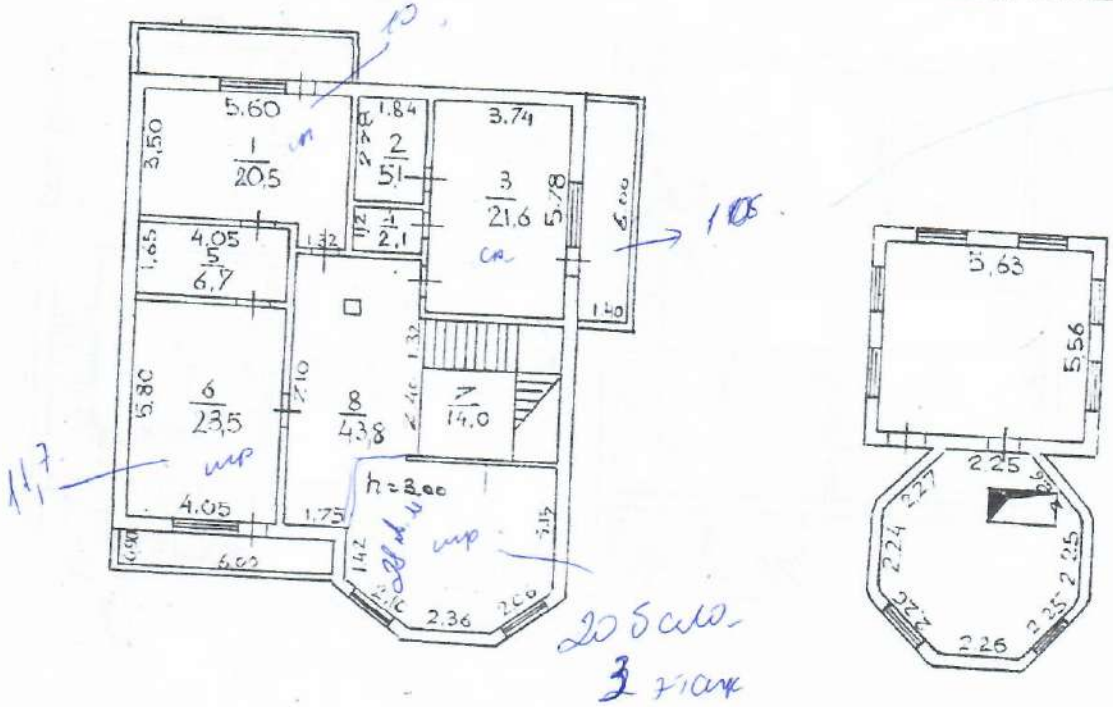

ХАРАКТЕРИСТИКА ПОМЕШЕНИЙ

N помещений	Назначение помещений	Кол-во жилых комнат	Общая площадь м²	В том числе		N помещений	Назначение помещений	Кол-во жилых комнат	Общая площадь м²	В том числе	
				жилая	вспомогательная					жилая	вспомогательная
1	2	3	4	5	6	1	2	3	4	5	6
3-ЭТ		3	137,3	65,6	71,7						
1	ЖИЛАЯ		20,5	20,5							
2	САН УЗ		5,1		5,1						
3	ЖИЛАЯ		21,6	21,6							
4	ГАРДЕР		2,1		2,1						
5	САН УЗЕЛ		6,7		6,7						
6	ЖИЛАЯ		23,5	23,5							
7	ЛЕСТ		14,0		14,0						
8	ХОЛ		43,8		43,8						

ХАРАКТЕРИСТИКА СТРОЕНИЙ И СООРУЖЕНИЙ

Литер	Наименование (жилой дом, мезонин, подвал, холодная пристройка, сарай, сооружение)	Год постройки	Описание конструктивных элементов			Благоустройство				Застроенная площадь	Объем м³	с в %
			фундамент	стены	кровля	электричество	водопровод	канализация	газоснабжение			
1	2	3	4	5	6	7	8	9	10	11	12	13
А	ЖИЛОЙ ДОМ	1997	БЕТ. ЛЕНТ	КИРПИЧ	ЖЕЛЕЗО					604.6	1384.2	0
1	КОТЕЛЬНАЯ	1997	БЕТ	КИРПИЧ	ЖЕЛЕЗО					85	25	0

ВИД ОТОПЛЕНИЯ ЖИЛОГО ДОМА

Печное	Центральное		от АГВ	От индивидуальных отопительных установок (котлов) промышленного изготовления (или приспособленных) на твердом топливе
	от ТЭЦ	от групповой (квартальной) и районной котельной		

ОСОБЫЕ ОТМЕТКИ:

Анымдағы өзгерістердің тіркелуі
Регистрация текущих изменений
" " 200 ж/г
Орындаушы / исполнитель

Анымдағы өзгерістердің тіркелуі
Регистрация текущих изменений
" " 200 ж/г
Орындаушы / исполнитель

Анымдағы өзгерістердің тіркелуі
Регистрация текущих изменений
" " 200 ж/г
Орындаушы / исполнитель